1.1.2 VSR-DW

Ronde dubbelwandige VAV units

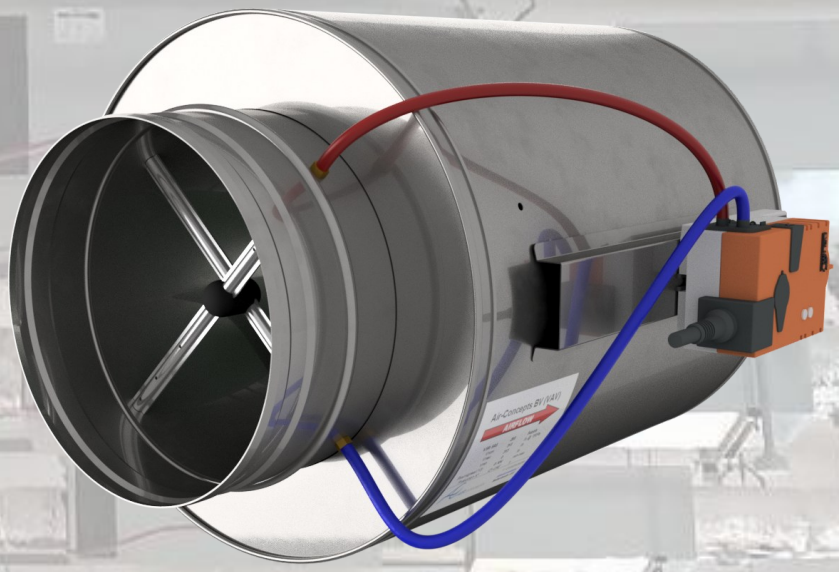

AirConcepts

AIRFLOW MEASUREMENT AND CONTROL

Toepassingen

De VAV units met geïntegreerde geluiddemper worden toegepast in ventilatiesystemen om het comfort te verbeteren en het energieverbruik te verlagen. De geïsoleerde, dubbelwandige behuizing voorkomt dat er condensatie optreed bij koude primaire lucht en reduceert het afgestraalde geluid.

De unit wordt geregeld door een ruimtesensor met temperatuur en/of CO2 of vanuit het gebouwbeheerssysteem en varieert de luchthoeveelheid op basis van koelbehoefte en/of ventilatiebehoefte. Dit levert een aanzienlijke besparing op in ventilatorenergie omdat, bij weinig of geen koelvraag, de klep deels of zelfs geheel gesloten kan worden.

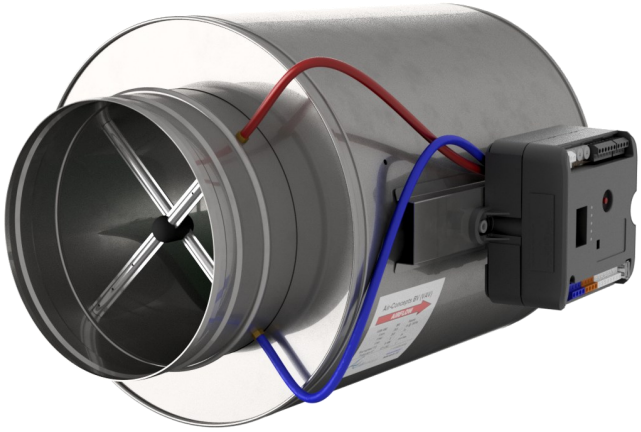

VSR-DW-J3 ronde VAV unit met Johnson M4-CVM03050-0

FloXact luchtsnelheidsensor

Kenmerken en voordelen

- Meetkruis: de FloXact™ heeft een lineaire versterkingsfactor van minimaal 2.5x, en meet over 6, 8 of 10 meetpunten volgens de Log-Tchebycheff methode. Bij deze units is geen rechte aanstroming nodig en de kunnen nauwkeurig regelen vanaf 0,4 m/s inlaatsnelheid.
- Behuizing: Magnelis staal (S235+ZM310). Dit staal met een moderne oppervlakte behandeling met een zeer hoge corrosiebestendigheid. Het is minder belastend voor het milieu en heeft een mooie uitstraling (vergelijkbaar met geanodiseerd aluminium). Luchtdichtheid Klasse-C volgens LUKA en EN-1751.
- Isolatie: 50mm minerale wol met Magnelis stalen afdekking
- Klepblad: sandwich constructie, 1.5mm SBR plaatrubber met inlage tussen 2 Magnelis stalen bladen. Luchtdichtheid klasse-3 volgens EN-1751.
- Regeling: Standaard leveren wij de VAV units zonder regelapparatuur of compleet met Belimo regelaars. AirConcepts monteert ook toegeleverde regel apparatuur van derden zoals Priva, Johnson Controls, EasyIO, Distech, KMC, Sauter, Siemens, Honeywell, etc.Lagers; Nylon, onderhoudsvrij

Kv Values FloXact-X®

	units	100	125	160	200	250	315	355	400	450	500
Kv Value	l/s/Pa	5,23	8,89	15,6	25,5	41,3	67,5	86,8	111,3	142,2	176,8
	m3/h/Pa	18,8	32,0	56,2	91,9	148,8	243,0	312,3	400,7	511,8	636,5
Vnom @ 150Pa	l/s	64	109	191	313	506	827	1.063	1.363	1.741	2.165
	m3/h	231	392	688	1.125	1.822	2.976	3.825	4.908	6.268	7.795
Vnom @ 250Pa (1"WC)	l/s	83	141	247	404	653	1.067	1.372	1.760	2.248	2.795
	m3/h	298	506	888	1.453	2.352	3.842	4.938	6.336	8.093	10.064

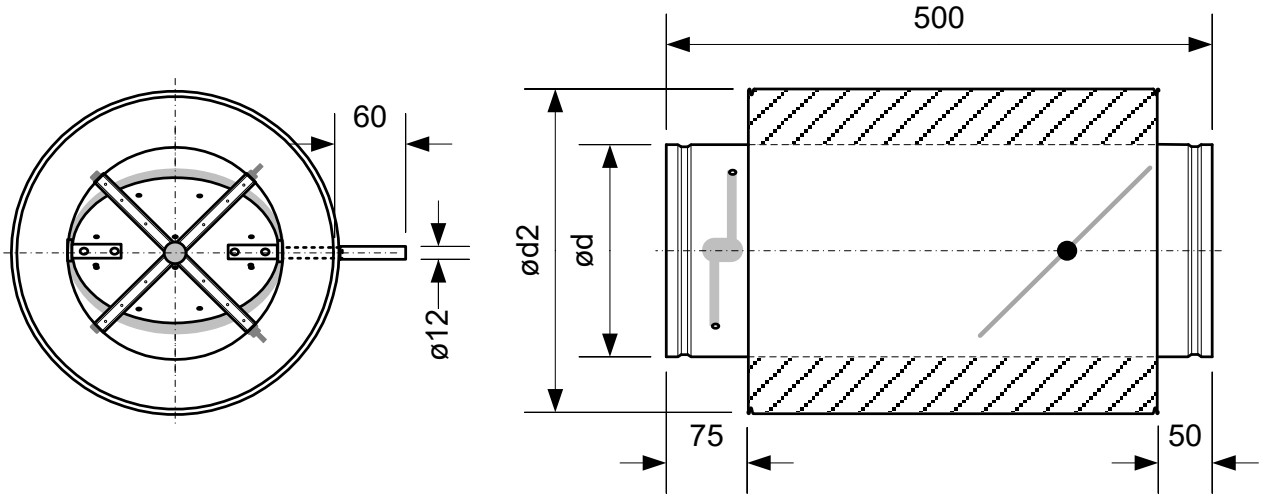

Type VSR-DW (dubbelwandige constructie)

Accessoires / Optioneel

- De units worden standaard met bediening aan de rechterzijde (in de luchtrichting gezien) geleverd.
- Standaard regelingen:
  BE1 Belimo LMV-D3-MP
  GR1 Grüner 327VM-024-05
  BEM Belimo LMV-D3-MOD
  GRM Grüner 327VM-024-05-MB
  Bovenstaande regelaars worden fabrieksmatig gemonteerd, gekalibreerd en, indien gewenst, voorzien van locatielabel.
- Indien gewenst kan Air-Concepts (gratis) toegeleverde regelapparatuur monteren. Wij hebben voor alle gangbare fabricaten een passende montage console.
- Transformator 230/24V AC (20 of 30VA)
- Kanaalverwarmer 1-, 2, of 3-rij.
- Kanaalkoeler 3-rij.
- Elektrische kanaalverwarmer.

Afmeting en gewicht

		100	125	160	200	250	315	355	400	450	500
ød	mm	ø 98	ø 123	ø 158	ø 198	ø 248	ø 313	ø 353	ø 398	ø 448	ø 498
ød2	mm	ø 200	ø 225	ø 260	ø 300	ø 350	ø 415	ø 455	ø 500	ø 550	ø 600
L	mm	500	500	500	500	500	500	500	500	550	600
VSR-DW	Kg	3,0	3,6	4,4	5,4	6,8	8,6	9,8	11,3	12,2	15,0

Geluiddata

1. Voor de snel selectie voor **luchtgeluid (LpA)** is een ruimtedemping aangehouden van 7dB per Oktaafband en een kanaaldemping en eindreflectie van :

125	250	500	1k	2k	4k	Hz
-3	-5	-10	-15	-15	-12	dB

2. Voor de snel selectie voor **luchtgeluid** (LpA) is tevens rekening gehouden met geluiddemping van het secundaire kanaalsysteem inclusief roosters en slangen. Deze demping is afhankelijk van de luchthoeveelheid. Zie tabel K1.
3. Voor de snel selectie voor **afgestraald geluid (LpA)** is een ruimtedemping van 7dB per Octaafband en de onderstaande waarden voor plafonddemping:

125	250	500	1k	2k	4k	Hz
-1	-3	-5	-7	-7	-10	dB

4. De geluidmetingen zijn uitgevoerd conform de richtlijnen in standaards ISO 3741 en ISO 5135.
5. Geluidvermogen Lw in dB per Octaafband zijn conform re 10^{-12} Watt. Waarden onder 17 dB zijn als "-" weergegeven.
6. Het A gewogen geluidvermogen Lw(A) in dB per Octaafband zijn conform re 10^{-12} Watt. Waarden onder 20 dB(A) zijn als "-" weergegeven.
7. **n/a** de geselecteerde drukval is lager dan de minimaal benodigde druk (min ΔPs) om de unit correct te laten functioneren.
8. **Ps** Statische druk.
9. **Pt** Totaaldruk.
10. **min ΔPs.** Minimale drukverschil bij volledig geopende klep en luchthoeveelheid zoals in tabel weergegeven.

Tabel K1: Correctie demping secundair kanaal

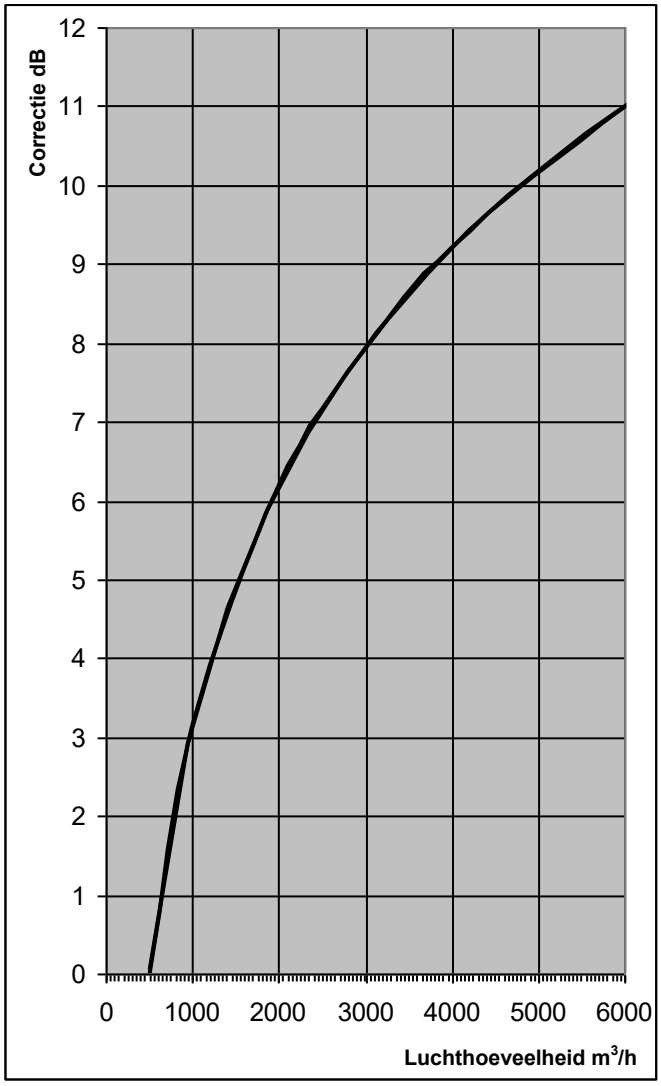

Model	Air Vel.	Air Volume			Min. P_{st}	Discharge sound (Air borne sound)									Radiated sound (Break out sound)								
						Lw (dB/oct) re 10^{-12}W						Quick Sel. L_P			Lw (dB/oct) re 10^{-12}W						Quick Sel. L_P		
mm	m/s	m^3/h	l/s	CFM	Pa	125 Hz	250 Hz	500 Hz	1k Hz	2k Hz	4k Hz	dB (A)	NR	NC	125 Hz	250 Hz	500 Hz	1k Hz	2k Hz	4k Hz	dB (A)	NR	NC
100	0,7	19	5	11	0	25	28	28	24	23	21	-	-	-	-	-	-	-	-	-	-	-	-
	3,0	80	22	47	4	40	39	38	34	29	27	**23**	-	-	25	21	20	-	-	-	-	-	-
	6,0	160	44	94	16	47	44	43	40	32	30	**28**	**22**	-	32	26	25	22	-	-	-	-	-
	9,0	239	67	141	36	51	48	46	43	34	32	**31**	**25**	-	36	30	28	25	-	-	-	-	-
	12,0	319	89	188	64	54	50	48	45	35	33	**34**	**28**	-	39	32	30	27	-	18	-	-	-
125	0,8	32	9	19	0	28	30	30	26	24	23	-	-	-	-	-	-	-	-	-	-	-	-
	3,0	126	35	74	4	44	41	40	36	30	28	**25**	-	-	28	23	22	18	-	-	-	-	-
	6,0	253	70	149	15	52	46	45	41	34	31	**31**	**24**	-	36	28	27	23	-	-	-	-	-
	9,0	379	105	223	33	58	50	48	44	36	33	**35**	**29**	-	42	32	30	26	-	18	-	-	-
	12,0	505	140	297	59	57	52	50	46	37	34	**36**	**30**	-	41	34	32	28	18	19	**22**	-	-
160	0,8	56	16	33	0	31	32	31	27	26	25	-	-	-	-	-	-	-	-	-	-	-	-
	3,0	209	58	123	3	44	43	41	37	33	30	**26**	**20**	-	24	25	23	19	-	-	-	-	-
	6,0	418	116	246	13	52	48	46	42	36	34	**32**	**26**	-	32	30	28	24	-	18	-	-	-
	9,0	627	174	369	30	56	52	49	46	38	36	**34**	**29**	-	36	34	31	28	18	20	**20**	-	-
	12,0	836	232	492	53	59	54	51	48	39	37	**35**	**30**	-	39	36	33	30	19	21	**21**	-	-
200	0,8	92	26	54	0	32	36	34	30	29	27	**19**	-	-	-	-	-	-	-	-	-	-	-
	3,0	329	91	194	3	47	46	43	40	35	33	**29**	**24**	-	26	25	22	18	-	18	-	-	-
	6,0	658	183	387	12	54	52	49	45	38	36	**33**	**29**	-	33	31	28	23	18	21	-	-	-
	9,0	988	274	581	28	58	55	52	48	40	38	**35**	**30**	-	37	34	31	26	20	23	-	-	-
	12,0	1317	366	775	50	61	57	54	51	42	39	**36**	**32**	-	40	36	33	29	22	24	**19**	-	-
250	0,9	149	41	88	0	35	36	36	31	30	29	**20**	-	-	-	17	-	-	-	-	-	-	-
	3,0	517	144	304	3	48	47	45	41	36	35	**30**	**24**	-	29	28	25	23	17	21	-	-	-
	6,0	1035	287	609	13	52	52	50	46	40	38	**32**	**27**	-	33	33	30	28	21	24	-	-	-
	9,0	1552	431	913	29	57	56	53	49	42	40	**34**	**29**	-	38	37	33	31	23	26	-	-	-
	12,0	2070	575	1218	51	62	58	55	52	43	41	**35**	**30**	-	43	39	35	34	24	27	**20**	-	-
315	0,9	243	67	143	0	36	38	37	33	32	31	**22**	-	-	18	18	17	-	-	-	-	-	-
	3,0	826	229	486	3	49	48	46	42	38	37	**29**	**24**	-	31	28	26	24	20	22	-	-	-
	6,0	1651	459	971	12	56	54	52	48	42	40	**32**	**27**	-	38	34	32	30	24	26	-	-	-
	9,0	2477	688	1457	26	61	57	55	51	44	42	**33**	**29**	-	43	37	35	33	26	28	-	-	-
	12,0	3303	917	1943	47	64	59	57	53	45	43	**35**	**30**	-	46	39	37	35	27	29	**19**	-	-
355	0,9	312	87	184	0	37	39	38	34	34	33	**23**	**20**	-	19	19	18	-	-	20	-	-	-
	3,0	1051	292	618	3	50	49	48	43	40	39	**29**	**24**	-	32	29	28	25	22	26	-	-	-
	6,0	2102	584	1236	11	57	55	53	49	44	43	**32**	**27**	-	39	35	33	31	26	30	-	-	-
	9,0	3153	876	1855	25	57	58	56	52	46	45	**33**	**29**	-	39	38	36	34	28	32	-	-	-
	12,0	4204	1168	2473	44	61	61	58	54	47	46	**34**	**30**	-	43	41	38	36	29	33	**19**	-	-
400	0,9	401	111	236	0	35	41	40	35	35	33	**24**	**20**	-	-	21	20	-	-	20	-	-	-
	3,0	1337	371	786	3	50	51	49	44	41	39	**29**	**24**	-	32	31	29	26	23	26	-	-	-
	6,0	2674	743	1573	10	58	56	54	50	45	43	**32**	**27**	-	40	36	34	32	27	30	-	-	-
	9,0	4011	1114	2359	24	62	60	57	53	47	45	**34**	**29**	-	44	40	37	35	29	32	-	-	-
	12,0	5348	1485	3146	42	65	62	59	55	48	46	**35**	**30**	-	47	42	39	37	30	33	**20**	-	-
450	0,9	512	142	301	0	38	41	40	36	35	34	**25**	**20**	-	20	21	20	18	17	21	-	-	-
	3,0	1695	471	997	3	45	51	49	45	42	40	**28**	**24**	-	27	31	29	27	24	27	-	-	-
	6,0	3390	942	1994	10	58	57	55	51	45	43	**31**	**27**	-	40	37	35	33	27	30	-	-	-
	9,0	5085	1412	2991	23	63	60	58	54	48	45	**33**	**29**	-	45	40	38	36	30	32	-	-	-
	12,0	6779	1883	3988	40	66	63	60	56	49	47	**34**	**30**	-	48	43	40	38	31	34	**19**	-	-
500	0,9	636	177	374	0	39	42	41	36	36	34	**24**	**20**	-	21	22	21	18	18	21	-	-	-
	3,0	2095	582	1232	2	51	52	50	46	42	40	**28**	**23**	-	33	32	30	28	24	27	-	-	-
	6,0	4190	1164	2465	10	59	57	55	51	46	44	**31**	**27**	-	41	37	35	33	28	31	-	-	-
	9,0	6286	1746	3697	22	63	61	58	54	48	46	**33**	**28**	-	45	41	38	36	30	33	-	-	-
	12,0	8381	2328	4930	38	66	63	61	57	50	47	**34**	**30**	**19**	48	43	41	39	32	34	**19**	-	-

Model	Air Vel.	Air Volume			Min. P_{st}	Discharge sound (Air borne sound)									Radiated sound (Break out sound)								
						Lw (dB/oct) re 10^{-12}W						Quick Sel. L_p			Lw (dB/oct) re 10^{-12}W						Quick Sel. L_p		
mm	m/s	m^3/h	l/s	CFM	Pa	125 Hz	250 Hz	500 Hz	1k Hz	2k Hz	4k Hz	dB (A)	NR	NC	125 Hz	250 Hz	500 Hz	1k Hz	2k Hz	4k Hz	dB (A)	NR	NC
100	0,7	19	5	11	0	29	33	34	29	28	27	-	-	-	-	-	-	-	-	-	-	-	-
	3,0	80	22	47	4	44	44	44	40	35	34	**28**	**23**	-	29	26	26	22	-	18	-	-	-
	6,0	160	44	94	16	51	50	49	45	38	37	**34**	**28**	-	36	32	31	27	19	22	**20**	-	-
	9,0	239	67	141	36	55	53	52	48	40	39	**37**	**31**	-	40	35	34	30	21	24	**23**	-	-
	12,0	319	89	188	64	58	55	54	50	42	40	**39**	**34**	-	43	37	36	32	23	25	**26**	**20**	-
125	0,8	32	9	19	0	32	35	35	31	30	29	**20**	-	-	-	17	17	-	-	-	-	-	-
	3,0	126	35	74	4	48	46	46	41	36	35	**30**	**24**	-	32	28	28	23	17	20	-	-	-
	6,0	253	70	149	15	56	52	51	46	40	38	**36**	**30**	-	40	34	33	28	21	23	**22**	-	-
	9,0	379	105	223	33	62	55	54	50	42	40	**40**	**34**	-	46	37	36	32	23	25	**26**	**19**	-
	12,0	505	140	297	59	61	57	56	52	43	42	**41**	**36**	-	45	39	38	34	24	27	**27**	**22**	-
160	0,8	56	16	33	0	35	38	37	33	32	31	**22**	-	-	-	20	19	-	-	-	-	-	-
	3,0	209	58	123	3	48	48	47	43	39	38	**32**	**26**	-	28	30	29	25	19	22	-	-	-
	6,0	418	116	246	13	56	54	52	48	42	41	**37**	**32**	-	36	36	34	30	22	25	**23**	-	-
	9,0	627	174	369	30	60	57	55	51	44	43	**40**	**35**	-	40	39	37	33	24	27	**25**	**20**	-
	12,0	836	232	492	53	63	60	58	53	46	44	**41**	**36**	-	43	42	40	35	26	28	**26**	**21**	-
200	0,8	92	26	54	0	36	41	40	36	35	34	**25**	**20**	-	-	20	19	-	-	19	-	-	-
	3,0	329	91	194	3	51	52	50	45	41	40	**35**	**30**	-	30	31	29	23	21	25	-	-	-
	6,0	658	183	387	12	58	57	55	51	45	43	**39**	**35**	-	37	36	34	29	25	28	**22**	-	-
	9,0	988	274	581	28	62	61	58	54	47	45	**40**	**37**	-	41	40	37	32	27	30	**23**	-	-
	12,0	1317	366	775	50	65	63	60	56	48	47	**42**	**38**	**19**	44	42	39	34	28	32	**24**	**19**	-
250	0,9	149	41	88	0	39	42	42	37	36	36	**26**	**22**	-	20	23	22	19	17	22	-	-	-
	3,0	517	144	304	3	52	52	51	46	43	42	**35**	**30**	-	33	33	31	28	24	28	**21**	-	-
	6,0	1035	287	609	13	56	58	56	52	46	45	**38**	**33**	-	37	39	36	34	27	31	**23**	-	-
	9,0	1552	431	913	29	62	61	59	55	49	47	**39**	**35**	-	43	42	39	37	30	33	**24**	-	-
	12,0	2070	575	1218	51	66	64	62	57	50	49	**40**	**36**	**19**	47	45	42	39	31	35	**25**	**19**	-
315	0,9	243	67	143	0	40	44	43	38	38	38	**28**	**24**	-	22	24	23	20	20	24	-	-	-
	3,0	826	229	486	3	53	54	53	48	45	44	**35**	**30**	-	35	34	33	30	27	30	**20**	-	-
	6,0	1651	459	971	12	61	59	58	53	48	47	**37**	**33**	-	43	39	38	35	30	33	**23**	-	-
	9,0	2477	688	1457	26	65	63	61	56	51	49	**39**	**35**	-	47	43	41	38	33	35	**24**	-	-
	12,0	3303	917	1943	47	68	65	63	59	52	51	**40**	**36**	**21**	50	45	43	41	34	37	**25**	**19**	-
355	0,9	312	87	184	0	41	45	45	39	40	41	**30**	**27**	-	23	25	25	21	22	28	-	-	-
	3,0	1051	292	618	3	54	55	54	49	47	47	**35**	**30**	-	36	35	34	31	29	34	**21**	**19**	-
	6,0	2102	584	1236	11	61	61	59	54	50	50	**38**	**33**	-	43	41	39	36	32	37	**23**	**19**	-
	9,0	3153	876	1855	25	61	64	62	58	52	52	**39**	**35**	**20**	43	44	42	40	34	39	**24**	**20**	-
	12,0	4204	1168	2473	44	65	67	64	60	54	54	**40**	**36**	**23**	47	47	44	42	36	41	**25**	**20**	-
400	0,9	401	111	236	0	39	46	46	41	42	41	**31**	**27**	-	21	26	26	23	24	28	-	-	-
	3,0	1337	371	786	3	54	56	55	50	48	47	**35**	**30**	-	36	36	35	32	30	34	**21**	-	-
	6,0	2674	743	1573	10	62	62	60	56	52	51	**38**	**34**	-	44	42	40	38	34	38	**23**	**19**	-
	9,0	4011	1114	2359	24	66	65	64	59	54	53	**39**	**35**	**21**	48	45	44	41	36	40	**24**	**19**	-
	12,0	5348	1485	3146	42	69	68	66	61	55	54	**40**	**37**	**24**	51	48	46	43	37	41	**25**	**19**	-
450	0,9	512	142	301	0	42	47	47	41	42	41	**31**	**27**	-	24	27	27	23	24	28	-	-	-
	3,0	1695	471	997	3	50	57	56	51	48	47	**35**	**30**	-	32	37	36	33	30	34	**20**	-	-
	6,0	3390	942	1994	10	62	63	61	56	52	51	**37**	**33**	-	44	43	41	38	34	38	**23**	-	-
	9,0	5085	1412	2991	23	67	66	64	59	54	53	**39**	**35**	**22**	49	46	44	41	36	40	**24**	-	-
	12,0	6779	1883	3988	40	70	68	66	62	56	54	**40**	**36**	**25**	52	48	46	44	38	41	**25**	**19**	-
500	0,9	636	177	374	0	43	48	47	42	43	42	**31**	**27**	-	25	28	27	24	25	29	-	-	-
	3,0	2095	582	1232	2	56	57	56	51	49	48	**34**	**30**	-	38	37	36	33	31	35	**20**	-	-
	6,0	4190	1164	2465	10	63	63	62	57	53	51	**37**	**33**	**19**	45	43	42	39	35	38	**22**	-	-
	9,0	6286	1746	3697	22	67	67	65	60	55	53	**38**	**35**	**23**	49	47	45	42	37	40	**24**	-	-
	12,0	8381	2328	4930	38	70	69	67	62	56	55	**40**	**36**	**26**	52	49	47	44	38	42	**25**	**19**	-

Model	Air Vel.	Air Volume			Min. P_{st}	Discharge sound (Air borne sound)									Radiated sound (Break out sound)								
						Lw (dB/oct) re 10^{-12}W						Quick Sel. L_P			Lw (dB/oct) re 10^{-12}W						Quick Sel. L_P		
mm	m/s	m^3/h	l/s	CFM	Pa	125 Hz	250 Hz	500 Hz	1k Hz	2k Hz	4k Hz	dB (A)	NR	NC	125 Hz	250 Hz	500 Hz	1k Hz	2k Hz	4k Hz	dB (A)	NR	NC
100	0,7	19	5	11	0	33	38	40	34	34	34	**23**	**20**	-	18	20	21	-	-	19	-	-	-
	3,0	80	22	47	4	48	50	50	45	41	41	**34**	**29**	-	33	32	32	27	22	26	**21**	-	-
	6,0	160	44	94	16	55	55	55	50	45	44	**39**	**34**	-	40	37	37	32	26	29	**26**	**21**	-
	9,0	239	67	141	36	59	58	58	54	47	46	**42**	**37**	-	44	40	40	36	28	31	**29**	**24**	-
	12,0	319	89	188	64	62	61	60	56	48	47	**45**	**40**	-	47	43	42	38	29	32	**31**	**26**	-
125	0,8	32	9	19	0	36	41	42	36	36	36	**26**	**22**	-	20	23	24	18	-	21	-	-	-
	3,0	126	35	74	4	52	52	52	47	43	42	**36**	**31**	-	36	34	34	29	24	27	**22**	-	-
	6,0	253	70	149	15	60	57	57	52	46	46	**41**	**36**	-	44	39	39	34	27	31	**28**	**23**	-
	9,0	379	105	223	33	66	61	60	55	48	48	**45**	**39**	-	50	43	42	37	29	33	**31**	**26**	-
	12,0	505	140	297	59	65	63	62	57	50	49	**46**	**42**	-	49	45	44	39	31	34	**33**	**28**	-
160	0,8	56	16	33	0	39	43	44	38	39	38	**28**	**25**	-	19	25	25	20	19	22	-	-	-
	3,0	209	58	123	3	52	54	53	48	45	45	**38**	**32**	-	32	36	35	30	25	29	**24**	**19**	-
	6,0	418	116	246	13	60	59	58	53	49	48	**43**	**38**	-	40	41	40	35	29	32	**29**	**24**	-
	9,0	627	174	369	30	64	63	62	57	51	50	**45**	**41**	-	44	45	44	39	31	34	**31**	**26**	-
	12,0	836	232	492	53	67	65	64	59	52	52	**46**	**42**	**21**	47	47	46	41	32	36	**32**	**27**	-
200	0,8	92	26	54	0	40	47	46	41	41	41	**31**	**28**	-	19	26	25	19	21	26	-	-	-
	3,0	329	91	194	3	55	57	56	51	48	47	**40**	**36**	-	34	36	35	29	28	32	**24**	**21**	-
	6,0	658	183	387	12	62	63	61	56	51	51	**45**	**41**	**19**	41	42	40	34	31	36	**28**	**23**	-
	9,0	988	274	581	28	66	66	64	59	53	53	**46**	**43**	**22**	45	45	43	37	33	38	**29**	**24**	-
	12,0	1317	366	775	50	69	69	66	62	55	54	**47**	**44**	**25**	48	48	45	40	35	39	**30**	**25**	-
250	0,9	149	41	88	0	43	48	48	42	43	43	**32**	**30**	-	24	29	28	24	24	29	**19**	-	-
	3,0	517	144	304	3	56	58	57	52	49	49	**41**	**36**	-	37	39	37	34	30	35	**27**	**24**	-
	6,0	1035	287	609	13	60	64	63	57	53	53	**43**	**39**	**19**	41	45	43	39	34	39	**29**	**24**	-
	9,0	1552	431	913	29	66	67	66	60	55	55	**45**	**41**	**23**	47	48	46	42	36	41	**30**	**25**	-
	12,0	2070	575	1218	51	70	69	68	63	57	56	**46**	**42**	**26**	51	50	48	45	38	42	**31**	**26**	-
315	0,9	243	67	143	0	44	49	50	44	45	45	**34**	**32**	-	26	29	30	26	27	31	**21**	**20**	-
	3,0	826	229	486	3	57	59	59	53	51	52	**41**	**36**	-	39	39	39	35	33	38	**27**	**24**	-
	6,0	1651	459	971	12	65	65	64	59	55	55	**43**	**39**	**21**	47	45	44	41	37	41	**29**	**24**	-
	9,0	2477	688	1457	26	69	69	67	62	57	57	**45**	**41**	**25**	51	49	47	44	39	43	**30**	**24**	-
	12,0	3303	917	1943	47	72	71	70	64	59	58	**46**	**42**	**28**	54	51	50	46	41	44	**31**	**25**	**19**
355	0,9	312	87	184	0	45	51	51	45	47	48	**36**	**34**	-	27	31	31	27	29	35	**23**	**24**	-
	3,0	1051	292	618	3	58	61	60	55	53	54	**41**	**37**	-	40	41	40	37	35	41	**28**	**26**	-
	6,0	2102	584	1236	11	65	67	66	60	57	58	**44**	**39**	**23**	47	47	46	42	39	45	**29**	**27**	-
	9,0	3153	876	1855	25	65	70	69	63	59	60	**45**	**41**	**27**	47	50	49	45	41	47	**30**	**27**	**20**
	12,0	4204	1168	2473	44	69	72	71	65	61	61	**46**	**43**	**29**	51	52	51	47	43	48	**31**	**27**	**21**
400	0,9	401	111	236	0	43	52	52	46	48	49	**37**	**35**	-	25	32	32	28	30	36	**24**	**24**	-
	3,0	1337	371	786	3	59	62	62	56	55	55	**41**	**37**	**19**	41	42	42	38	37	42	**27**	**26**	-
	6,0	2674	743	1573	10	66	68	67	61	58	58	**44**	**40**	**24**	48	48	47	43	40	45	**29**	**26**	-
	9,0	4011	1114	2359	24	70	71	70	64	60	60	**45**	**42**	**28**	52	51	50	46	42	47	**31**	**26**	**20**
	12,0	5348	1485	3146	42	73	74	72	67	62	62	**46**	**43**	**31**	55	54	52	49	44	49	**31**	**26**	**22**
450	0,9	512	142	301	0	46	53	53	47	49	49	**37**	**35**	-	28	33	33	29	31	36	**24**	**24**	-
	3,0	1695	471	997	3	54	63	62	56	55	55	**41**	**36**	**19**	36	43	42	38	37	42	**27**	**25**	-
	6,0	3390	942	1994	10	67	68	68	62	59	58	**43**	**39**	**25**	49	48	48	44	41	45	**29**	**25**	**19**
	9,0	5085	1412	2991	23	71	72	71	65	61	60	**45**	**41**	**29**	53	52	51	47	43	47	**30**	**25**	**20**
	12,0	6779	1883	3988	40	74	74	73	67	62	62	**46**	**43**	**32**	56	54	53	49	44	49	**31**	**26**	**22**
500	0,9	636	177	374	0	47	53	54	48	49	49	**37**	**34**	-	29	33	34	30	31	36	**24**	**24**	-
	3,0	2095	582	1232	2	60	63	63	57	56	55	**41**	**36**	**19**	42	43	43	39	38	42	**27**	**24**	-
	6,0	4190	1164	2465	10	67	69	68	63	59	59	**43**	**39**	**26**	49	49	48	45	41	46	**29**	**25**	**19**
	9,0	6286	1746	3697	22	72	72	71	66	61	61	**44**	**41**	**30**	54	52	51	48	43	48	**30**	**25**	**21**
	12,0	8381	2328	4930	38	75	75	74	68	63	62	**45**	**42**	**32**	57	55	54	50	45	49	**31**	**25**	**23**

VSR	-	DW	-	250	-	BEM
Type		Constructie		Model		Regeling

Type:
- VSR - VAV unit met ronde in– en uitlaat

Constructie:
- DW - Ronde behuizing dubbelwandig, toevoer en retour.
- SW - Ronde behuizing enkelwandig, toevoer en retour.
- SAS - Dubbelwandig (50mm) met geïntegreerde geluiddemper, toevoer
- SAR - Dubbelwandig (50mm) met geïntegreerde geluiddemper, retour

Model:
- ø - 100, 125, 160, 200, 250, 315, 400 en 450

Regeling:
- BE1 - Belimo LMV-D3-MP
- BEM - Belimo LMV-D3-MOD

Besteksomschrijving:

Voorbeeld:
Leveren en monteren ronde dubbelwandige VAV unit vervaardigd uit gegalvaniseerd plaatstaal, met 50mm isolatie. Luchtdichtheid Luka klasse C. Klepblad sandwich constructie 1,5mm SBR plaatrubber tussen 2 gegalvaniseerd stalen klepbladen. Klepas ø12mm aluminium met 2 Nylon lagers. De unit is voorzien van een middelende en snelheidsdruk versterkende luchtsnelheidsensoren type FloXact®.
Voor:

Luchtvolume (Vmax)	.... m^3/h
Unit afmeting (model)	.... mm
Max. drukval	.... Pa
Max. luchtgeluid	.... dB(A)
Max. afgestraaldgeluid	.... dB(A)
Regelaar	Belimo type LMV-D3-MP inclusief fabriekskalibratie en montage.
Fabrikaat	AIR-CONCEPTS BV
Type	VSR-DW-xxx-BE1

Air-Concepts locaties

Hoofdkantoor:
AIR-CONCEPTS BV
De Compagnie 22E
1689 AG Hoorn
Nederland
+31 229 262 300
info@air-concepts.nl
www.air-concepts.nl

Fabriek:
AIR-CONCEPTS d.o.o.
Obrtniška ulica 25
8010 Trebnje
Slovenie
+386 31 34 22 79
j.pekolj@air-concepts.nl
www.air-concepts.nl

Verkoop UK:
BARCOL-AIR UK Ltd
128, City Road
London, EC1V 2NX
Groot-Brittannië
+44 1225 310309
info@barcol-air.co.uk
www.barcol-air.co.uk

Verkoop Midden-Oosten
AIR-CONCEPTS FZ-LLC
Al Hamra Industrial
Zone-FZ
Ras Al Khaimah
Verenigde Arabische
Emiraten
info@air-concepts.nl
www.air-concepts.nl